CONFIGURAÇÃO DE PENAS P/ PLOTAGEM

COR	ESP.
1	07 0,1
2	07 0,2
3	07 0,3
4	07 0,4
5	07 0,5
6	07 0,6
7	07 0,25
8	07 0,09
9	07 0,15
140	140 0,15
162	162 0,15

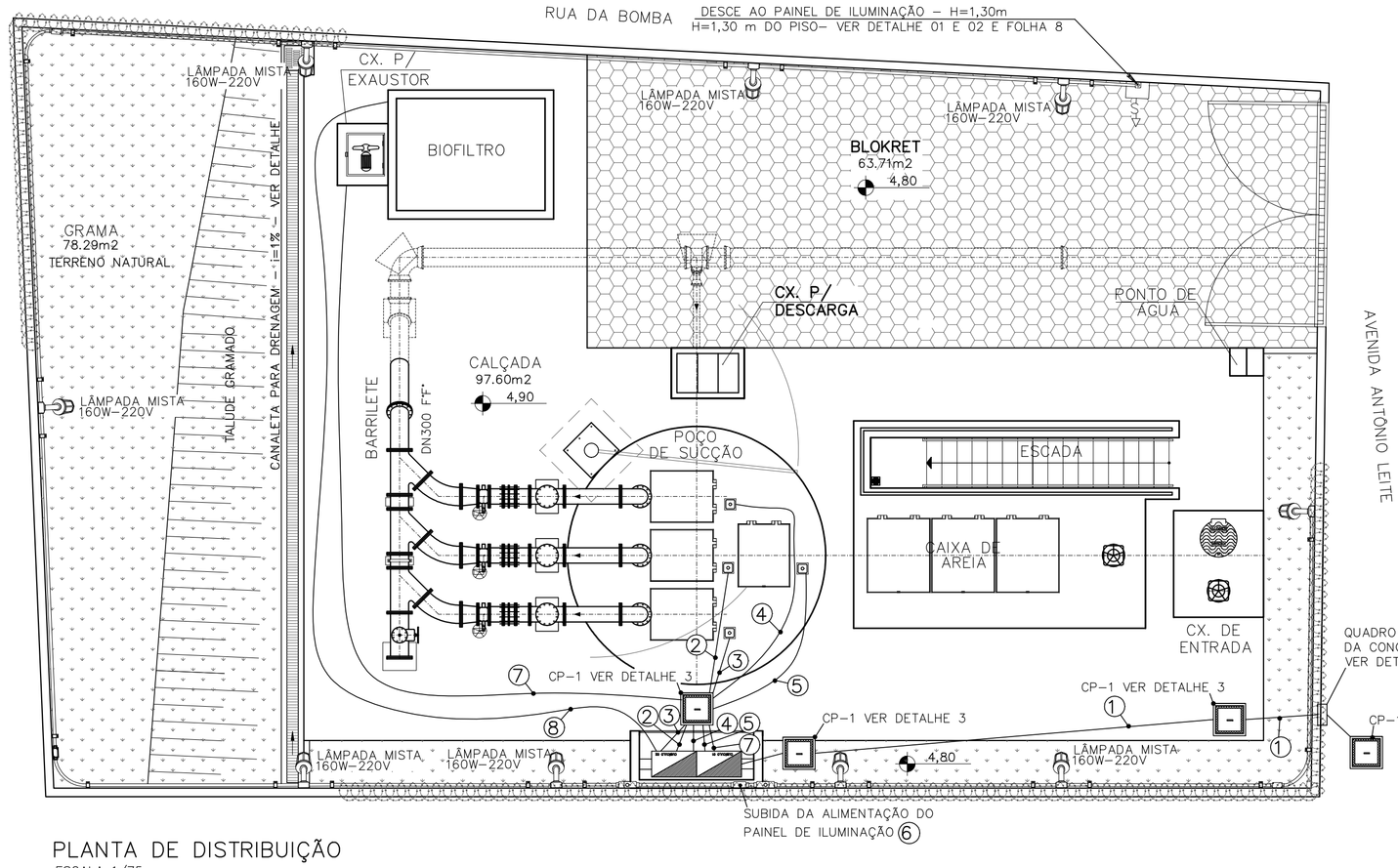

PLANTA DE DISTRIBUIÇÃO
ESCALA 1/75

VISTA LATERAL – POÇO DE SUCÇÃO
ESCALA 1:30

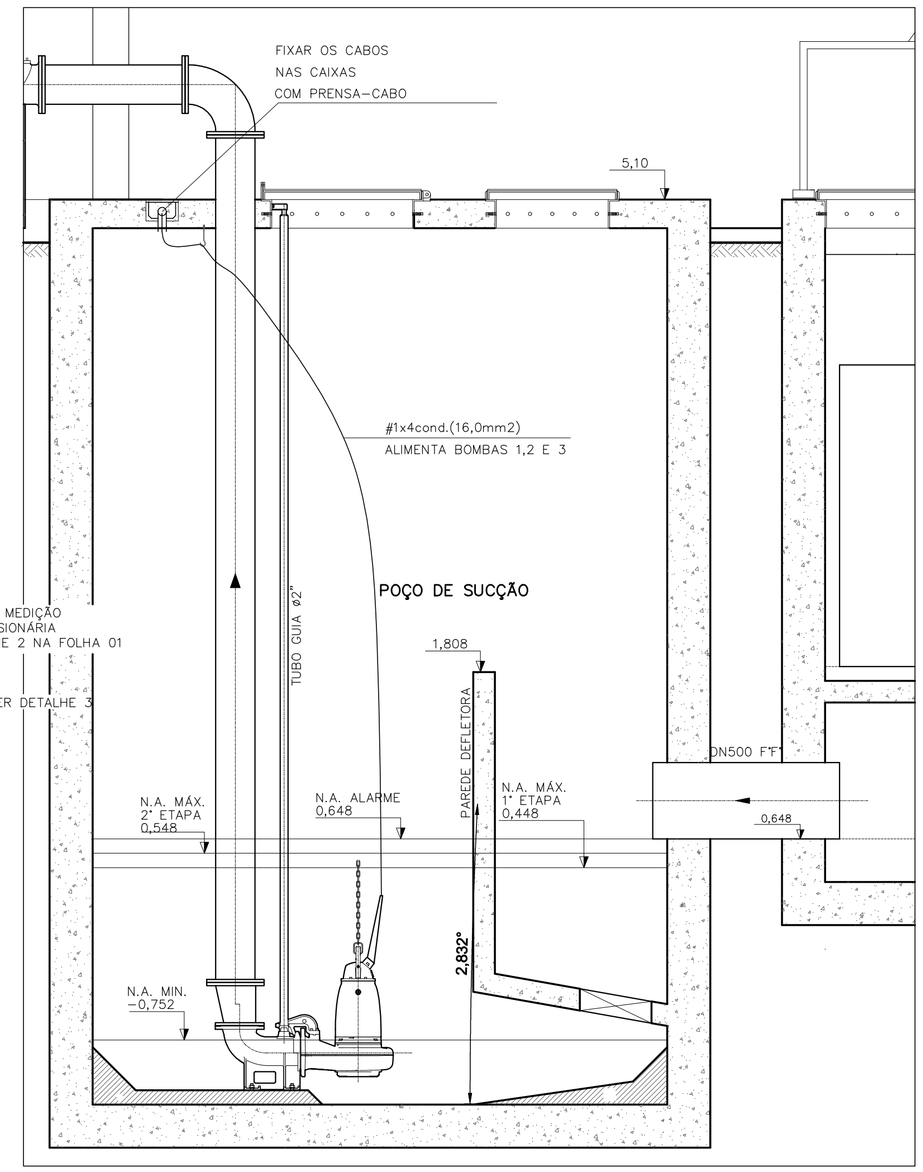

ILUMINAÇÃO EXTERNA INSTALADA NO MURO DA ELEVATÓRIA

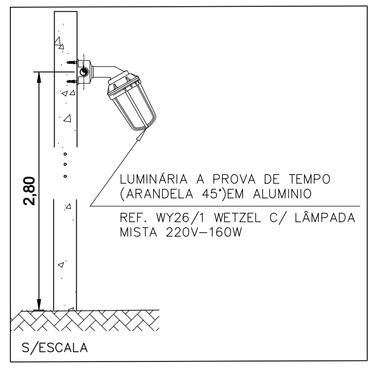

DETALHE 2
TOMADA DE SERVIÇO
SEM ESCALA

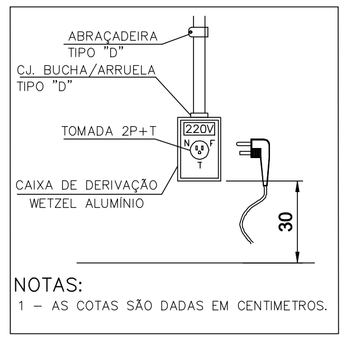

NOTAS:
1 – AS COTAS SÃO DADAS EM CENTIMETROS.

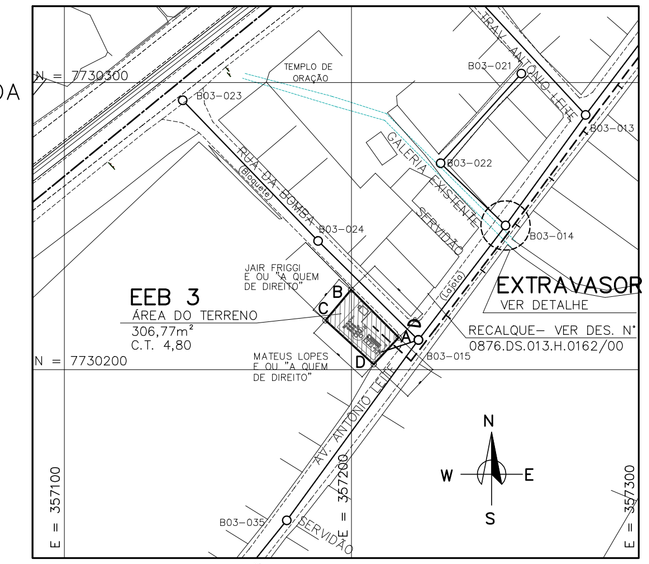

PLANTA DE SITUAÇÃO
ESCALA 1/1500

DETALHE FIXAÇÃO ELETRODUTO 1"
S/ESCALA

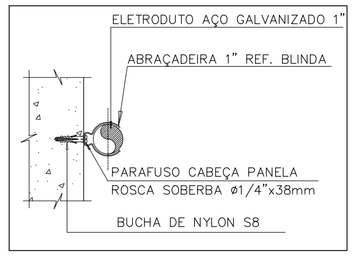

ENTRADA DE ENERGIA E DETALHE DO ABRIGO DO PAINEL

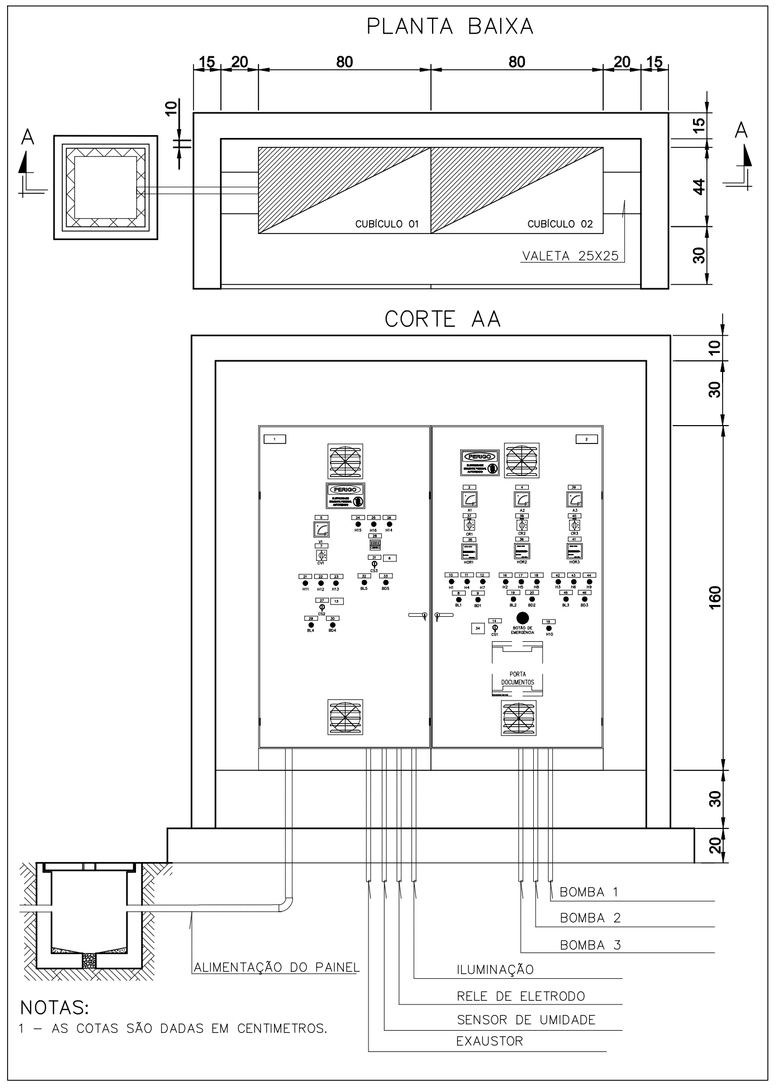

NOTAS:
1 – AS COTAS SÃO DADAS EM CENTIMETROS.

01	RAMAL DE ENTRADA – #3x1cond.(70mm2) Vermelho (R), Azul (S) e Branco (T) +#1x1cond.(70mm)Azul Claro + #1x1cond.(35mm2 em cobre nú) – 0,6/1kV	ELETR. AÇO GALV. ø2"
02	CIRC.1–#1x4cond.(16mm2) Vermelho (R), Azul (S) e Branco (T) – ALIMENTA MOTOR M1 + #1x1cond.(16mm2) Verde – 0,6/1kV	ELETRODUTO CORRUGADO ø2"
03	CIRC.2–#1x4cond.(16mm2) Vermelho (R), Azul (S) e Branco (T) – ALIMENTA MOTOR M2 + #1x1cond.(16mm2) Verde – 0,6/1kV	ELETRODUTO CORRUGADO ø2"
04	CIRC.3–#1x4cond.(16mm2) Vermelho (R), Azul (S) e Branco (T) – ALIMENTA MOTOR M3 + #1x1cond.(16mm2) Verde – 0,6/1kV	ELETRODUTO CORRUGADO ø2"
05	SENSOR DE NÍVEL – 3x1,5mm2 Vermelho (Nível Alto–Es), Azul (Meio–Ei) e Branco (Nível Baixo–Er) 0,6/1kV	ELETRODUTO CORRUGADO ø1.1/4"
06	CIRC.5–#2x1cond.(4mm2) Vermelho (R) e Branco (T) + #1x1cond.(4mm) verde – ILUMINAÇÃO 0,6/1kV	ELETRODUTO DE AÇO GALV. ø1"
07	CIRC.4–#1x3cond.(4mm2) Vermelho (R), Azul (S) e Branco (T) – ALIMENTA EXAUSTOR + #1x1cond.(4mm2) Verde – 0,6/1kV	ELETRODUTO CORRUGADO ø2"
08	TRANSMISSOR DE UMIDADE – 5x1,5mm2 (SHIELD)	ELETRODUTO CORRUGADO ø1.1/4"

NOTAS.:

01 – DEVEM SER INSTALADO PRENSA CABOS OU ESPUMA NAS CAIXAS DE PASSAGEM DOS CABOS QUE ALIMENTAM AS BOMBAS PARA EVITAR A PASSAGEM DE GASES DO POÇO AO PAINEL;

02 – OS ELETRODUTOS ENTERRADOS DEVERÃO SER ENVELOPADOS COM CONCRETO MAGRO.

DETALHE ENVELOPAMENTO

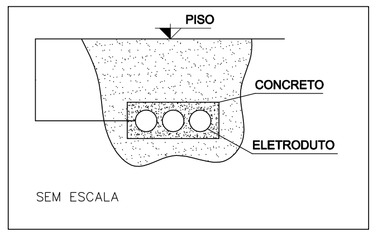

DETALHE 1 – LOCAÇÃO DO QUADRO DE CONTROLE DA ILUMINAÇÃO

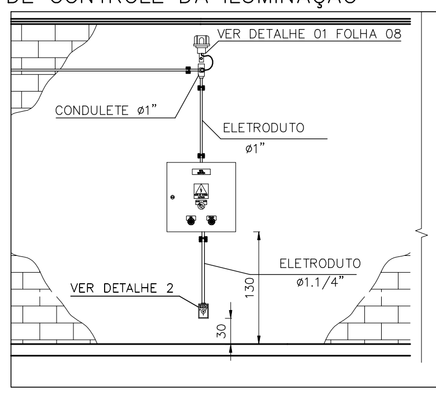

VISTA FRONTAL
S/ESCALA

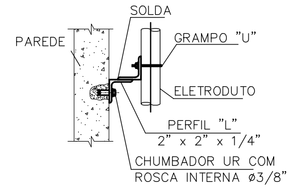

DETALHE A
S/ESCALA

NOTAS:
1 – AS COTAS SÃO DADAS EM CENTIMETROS.

DETALHE 4 – ALIMENTAÇÃO DO EXAUSTOR DO BIOFILTRO

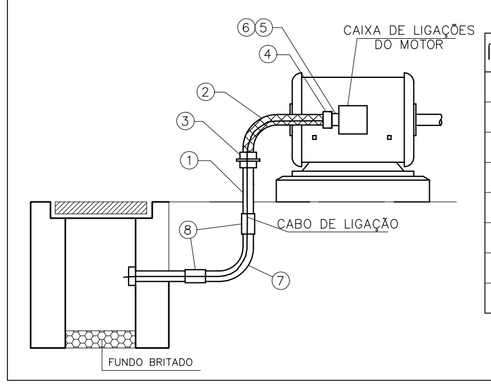

ÍTEM	DESCRIÇÃO	UNID	QUANT.
1	ELETRODUTO RÍGIDO DE AÇO GALVANIZADO 2"	PÇ	1
2	ELETRODUTO METÁLICO FLEXÍVEL 2"	MT	1
3	CONECTOR FÊMEA FIXO 2"	PÇ	1
4	CONECTOR MACHO GIRATÓRIO 2"	PÇ	1
5	BUCHA DE REDUÇÃO DE AÇO GALV. COM ROSCA 2"	PÇ	1
6	NIPLE CURTO DE AÇO GALVANIZADO 2"	PÇ	1
7	CURVA 90°, RAIO STANDARD DE AÇO GALV. 2"	PÇ	1
8	LUVA PARA ELETRODUTO EM AÇO GALV. 2"	PÇ	2

DETALHE 3 – CAIXA DE PASSAGEM CP–1

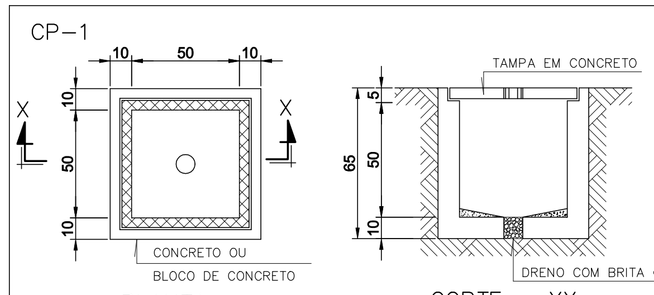

NOTAS:
ÁREA S/ CALÇADAS A CAIXA DEVE SER EXECUTADA 10 cm ACIMA DO NÍVEL DO SOLO.
COTAS EM CENTÍMETROS

ÍTEM	MATERIAL P/ ALÇA DE IÇAMENTO
1	ARRUELA LISA EM AÇO INOX DE 1/2"
2	PORCA SEXTAVADA TORNEADA EM AÇO INOX DE 1/2"
3	VERGALHÃO EM AÇO INOX DE 1/2"

NÚMEROS	TÍTULOS	Nº	LOCAL	DISCRIMINAÇÃO	DES.	DIV.	GER.	DATA
PRINCIPAIS DESENHOS DE REFERÊNCIA		REVISÃO						

CANCELA E SUBSTITUI O DESENHO NÚMERO:

CANCELADO E SUBSTITUÍDO PELO DESENHO NÚMERO:

CENTRO DE DOCUMENTAÇÃO
RECEBIDO: __/__/__
Nº DOC.: _____ ASS.: _____
APROVAÇÃO CESAN:
ASS.: _____ MATR.: _____
UNID.: _____ DATA: __/__/__
ESTA APROVAÇÃO NÃO ISENTA A CONTRATADA DE SUAS RESPONSABILIDADES LEGAIS.

EMITENTE: Etep Consultoria, Gerenciamento e Serviços

PROJETADO:	COORDENADOR:
ANDRE MIRANDA DAHER	ARTUR AUGUSTO OLIVEIRA NEVES
CREA: 016142/D REGIÃO: RJ	CREA: 045302/D REGIÃO: RJ
DESENHO: Andre Miranda Daher	Nº DES. PROJETISTA: 0876.DS.13.E.0068/00
DATA: 01 / 08 /2011	

RESPONSÁVEL TÉCNICO: ENGº ARTUR AUGUSTO OLIVEIRA NEVES
CREA: 045302/D REGIÃO: RJ ART Nº:082011100209 DATA: 22/02/2011

EMISSÃO CESAN — DATAS
PROJETADO: _____
CREA:
DESENHADO: _____
VERIFICADO: _____
DIVISÃO: ENGº WELINGTON LIMA / ENGº NESTOR GORZA JUNIOR
GERÊNCIA: ENGº DOUGLAS OLIVEIRA COUZI

CESAN

MUNICÍPIO: VILA VELHA	DISTRITO: –	BAIRRO: PRAIA DA SEREIA

NOME DO EMPREENDIMENTO: IMPLANTAÇÃO DO SISTEMA DE ESGOTAMENTO SANITÁRIO BARRA DO JUCU, MORADA DO SOL E PONTA DA FRUTA

TÍTULO: ELEVATÓRIA DE ESGOTO BRUTO EEB3 – BACIA PONTA DA FRUTA/SUB–BACIA 3
PROJETO ELÉTRICO
PLANTA DE DISTRIBUIÇÃO E DETALHES

ESCALA:	FOLHA:	Nº CESAN	REV:
INDICADA	02 /08	A–050–000–91–6–XX–0033	00

ESTE DESENHO É PROPRIEDADE DA COMPANHIA ESPÍRITO SANTENSE DE SANEAMENTO – CESAN E NÃO PODE SER COPIADO SEM SUA AUTORIZAÇÃO.